September 2016

PREISE, AUSSTATTUNGEN UND TECHNIK

DER CITROËN BERLINGO **ELECTRIC**

www.citroen.at

CITROËN

PREISE BERLINGO ELECTRIC

	Sitzplätze	Ladevolumen m^3	Maximale Leistung kW/PS	Preis exkl. 20% Ust. €	Preis inkl. 20% Ust. €
L1 Komfort	3	3,3	49 / 67*	27.750,00	33.300,00
L2 Komfort	3	3,7	49 / 67*	29.050,00	34.860,00

Sämtliche Preise verstehen sich als unverbindlich empfohlene Richtpreise.
Ihr Citroën-Partner informiert Sie gerne.

* 49 kw / 67 PS bei außerordentlicher Belastung und für kurze Zeit

SERIENAUSSTATTUNG BERLINGO ELECTRIC (Auszug)

3 Sitzplätze: Beifahrer-Sitzbank "Extenso®" (2-sitzig)
Fahrersitz manuell höhenverstellbar, mit Armlehne
Gummimatte mit Anti-Rutsch-Beschichtung im Laderaum, waschbar
Kunststoff-Belag mit Anti-Rutsch-Beschichtung vorne, waschbar
Klimaanlage manuell
Beifahrer-Airbag (deaktivierbar)
Tempobegrenzer
Seitliche Schiebetür rechts verblecht
Fensterheber vorne elektrisch
Radio CD MP3
Heimladesystem "Mode 2" (230V /AC), 5m Kabel mit Schukostecker (E/F)

OPTIONEN BERLINGO ELECTRIC

	Code	Preis exkl. 20% Ust	Preis inkl. 20% Ust	
			L1 Komfort	L2 Komfort
Aschenbescher und Zigaretteanzünder	AD01	20,00	24	24
Aufkleber "Full Electric" auf den Vordertüren	MP43	0,00	0,00	0,00
Außenspiegel elektrisch einklappbar und beheizbar	HU02	80,00	96,00	96,00
Connecting-Box inkl. - CD-Audiosystem (MP3-kompatibel) - USB- und AUX-Anschluss - Bluetooth-Freisprecheinrichtung	WLRW	220,00	264,00	264,00
Dachklappe [1]	NL01	300,00	360,00	-
Einparkhilfe hinten, akustisch	UB01	250,00	300,00	300,00
Heckflügeltüren verglast mit Heckscheibenheizung und -wischer	PB04	250,00	300,00	300,00
Laderaum-Trennwand halbhoch mit Trennschutzgitter, Schalldämmung und Durchreiche	PX30	130,00	156,00	60,00
LED-Tagfahrlicht (inkludiert Nebelscheinwerfer PR01)	FE10	250,00	300,00	300,00
Metallic-Lackierung	0MM0	320,00	384,00	384,00
Flotten-Lackierung*	EMM0	450,00	540,00	540,00
Sonder-Lackierung*	EMM0	580,00	696,00	696,00
Raucherset (Zigarettenanzünder + mobiler Aschenbecher) [2]	AD01	20,00	24,00	24,00
Schnellladungsstecker für externes Ladegerät auf der linken Seite des Fahrzeugs	QU01	650,00	780,00	780,00
Seitenairbags **(inkl. Beifahrerairbag NN01)**	NF02	200,00	240,00	240,00
Seitliche Schiebetüren links und rechts, verblecht	PC19	320,00	384,00	384,00
Sitzheizung	NA01	250,00	300,00	360,00
Vollwertiges Reserverad (im Laderaum angebracht)	RS03	120,00	144,00	144,00
Navigations + Rückfahrkamera-Paket - GPS-Navigationssystem - Rückfahrkamera mit Parksensoren hinten - RadioTrituner mit 7-Zoll-Touchscreen (Entfall CD-Player) - USB- und AUX-Anschluss - Bluetooth-Freisprecheinrichtung - Lenkradfernbedienung - MirrorScreen (kompatibilität Mirror Link und apple CarPlay) - Spracherkennung für Smartphone	J2TN	1.490	1.788	1.788
Sichtpaket - Licht- und Regensensor	NB08	270,00	324,00	324,00

1) Nicht mit seitliche Schiebetüre links und rechts (Code PC19)

2) Anstatt 12V-Steckdose

SERIENAUSSTATTUNG BERLINGO ELECTRIC

AUSSENAUSSTATTUNG / STYLING	Komfort
15 Zoll Stahlfelgen mit Radzierkappen "Feroe"	●
Außenspiegel elektrisch einstellbar	●
Doppelflügeltüre hinten verblecht, asymmetrisch (60/40), Öffnungswinkel 180°	●
Seitenschutzleisten schwarz	●
Seitliche Schiebetür rechts verblecht	●
Stoßfänger schwarz	●
BELEUCHTUNG	
Deckenleuchte vorne mittig	●
Dritte Bremsleuchte	●
Halogenscheinwerfer in Klarglasoptik	●
Leuchte im Laderaum	●
Leuchtweitenregulierung	●
KABEL	
5m Kabel mit Schukostecker (E/F)	●
Normalladungstecker auf der rechten Seite des Fahrzeugs	●
SICHERHEIT	
ABS mit EBV und Notbremsassistent	●
Airbag Fahrer und Beifahrer (deaktivbar)	●
Automatische Verriegelung der Türen und des Laderaums während der Fahrt mit automatischer Entriegelung bei einem Aufprall (deaktivierbar)	●
ESP mit ASR	●
Laderaum-Trennwand hinter 1. Sitzreihe (halbhoch mit Trennschutzgitter und Durchreiche)	●
Reifenpannenset	●
Seitenaufprallschutz	●
Sicherheitsgurte vorne höhenverstellbar, mit Gurtstraffern und Gurtkraftbegrenzern	●
Sicherheitslenksäule	●
Tempobegrenzer	●
Warnton und Kontrollleuchte bei nicht angelegtem Sicherheitsgurt (Fahrer)	●
Wegfahrsperre	●
BORDINSTRUMENTE	
3 Rundinstrumente ("Powermeter", Tachometer, Energiestand & Energieverbrauch)	●
Multifunktionsanzeige oberhalb der Mittelkonsole mit Außentemperatur, Datum, Durchschnittsgeschwindigkeit, Durchschnittsverbrauch, Reichweite, Tageskilometerzähler	●
INNENAUSSTATTUNG / KOMFORT	
12V-Steckdose auf der Mittelkonsole	●
Ablage unter der Sitzfläche des Mittelsitzes (7,5 L)	●
Ablagefach oberhalb der Windschutzscheibe	●
Ablagefächer, 1 mittig im Armaturenbrett und 1 unter der zentralen Lüftungsdüse	●
CD-Audiosystem (MP3-kompatibel) inkl. 2 Lautsprecher und Lenkradfernbedienung	●
Fensterheber vorne elektrisch (fahrerseitig mit Impulsschaltung)	●
Flaschenhalter in den Türverkleidungen	●
Gummimatte mit Anti-Rutsch-Beschichtung im Laderaum, waschbar	●
Handschuhfach absperrbar auf der Beifahrerseite	●
Handschuhfach absperrbar auf der Fahrerseite, hinter dem Lenkrad (4,1 L)	●
Klimaanlage manuell	●
Kunststoff-Belag mit Anti-Rutsch-Beschichtung vorne, waschbar	●
Laderaumverkleidung, seitlich bis Fensterkante	●
Lenkrad, in Höhe und Reichweite verstellbar	●

SERIENAUSSTATTUNG BERLINGO ELECTRIC

INNENAUSSTATTUNG / KOMFORT	Komfort
Stauraum zwischen den Vordersitzen	●
Umluftschaltung	●
Zentralverriegelung (separate Verriegelung von Laderaum und Fahrerkabine) mit Hochfrequenz-Fernbedienung	●
Zurrösen am Laderaumboden (6)	●
Kunststoff-Belag im Laderaum	●

SITZE UND POLSTERUNG	
Extenso®-Beifahrerbank, 2-sitzig mit Mittelarmlehnen-Funktion	●
Fahrersitz manuell höhenverstellbar	●
Fahrersitz mit Armlehne	●
Kopfstützen, gepolstert	●
Polsterung Stoff	●

● serienmäßig

TECHN. DATEN BERLINGO ELECTRIC

ELEKTROMOTOR

Typ	Permanenter Magnet-Synchronantrieb
Lage	vorne
Max. Leistung (kw/PS)	35 / 48*
Max.Drehmoment (Nm)	200
von-bis (U/Min.)	0-1500
Max. Drehzahl (U/Min.)	9200

* 49 kw / 67 PS bei außerordentlicher Belastung und für kurze Zeit

BATTERIE

Typ	Lithium-Ionen
Spannung (V)	230-330
Energieinhalt (kWh)	22,5

LADEDAUER

Heimladesystem (220 V - 14 A) (Std.)	8,5
Schnellladesystem (dreiphasig 400 V - 125 A) (Std.)	0,5

KRAFTÜBERTRAGUNG

Antrieb	Vorderrad
Getriebe	Umrichter

LENKUNG

Type	Servolenkung mit Elektropumpe-Unterstützung
Wendekreisdurchmesser zw. Gehsteigen (m)	11

BREMSEN

Vorne	Scheiben (innenbelüftet)
Hinten	Scheiben

RÄDER

Reifen	Michelin Agilis 195/70 R15 C 98T
Felgen	6,5J15-4-27

RADAUFHÄNGUNG / FEDERUNG

Vorne	Pseudo-Einzelradaufhängung mit Dreieckslenkern, Schraubfedern, hydraulischen Teleskopstoßdämpfern und Stabilisatorstange
Hinten	Hinterachse mit verformbarem Querträger, Schraubfedern, hydraulischen Teleskopstoßdämpfern und Stabilisatorstange

ABMESSUNGEN / GEWICHTE

	L1 Komfort	L2 Komfort
Anzahl Sitzplätze	3	
Länge/Breite/Höhe (mm)	4380/1810/1822	4628/1810/1822
Radstand (mm)	2728	
Masse in fahrbereitem Zustand minimal* (kg)	1730	1735
Höchstzul.Gesamtgewicht (kg)	2225	2180
Nutzlast maximal* (kg)	495	445
Max. Anhängelast ungebremst/gebremst (kg)	0 / 0	
Max. Laderaumhöhe innen (mm)	1250	
Max. Laderaumbreite (mm)	1620 (ohne Schiebetür)	1500 (mit 1 Schiebetür)
Laderaumbreite zw. Radkästen (mm)	1230	
Max. Laderaumlänge am Boden (mm)	1800	2050
Max. Ladevolumen	3,3	3,7

VERBRAUCH

CO_2-Emission (g/km)	0

FAHRLEISTUNGEN

Reichweite (km)	170,0	
Höchstgeschwindigkeit (km/h)	110,0	
Beschleunigung 0-100 km/h (Sec.)	18,7	19,1
Beschleunigung 0-400 m (Sec.)	20,6	20,8
Beschleunigung 0-1000 m (Sec.)	40,3	40,5

*) Die Masse fahrbereit beinhaltet das Leergewicht des Fahrzeugs inkl. Serienausstattung, das Gewicht des Fahrers (Annahme 75kg), sowie das Gewicht eines zu 90% gefüllten Kraftstofftanks. Durch Mehrausstattungen erhöht sich das Leergewicht, wodurch die max. Nutzlast verringert wird.

ABMESSUNGEN BERLINGO ELECTRIC

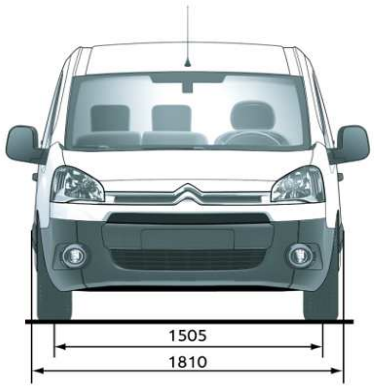

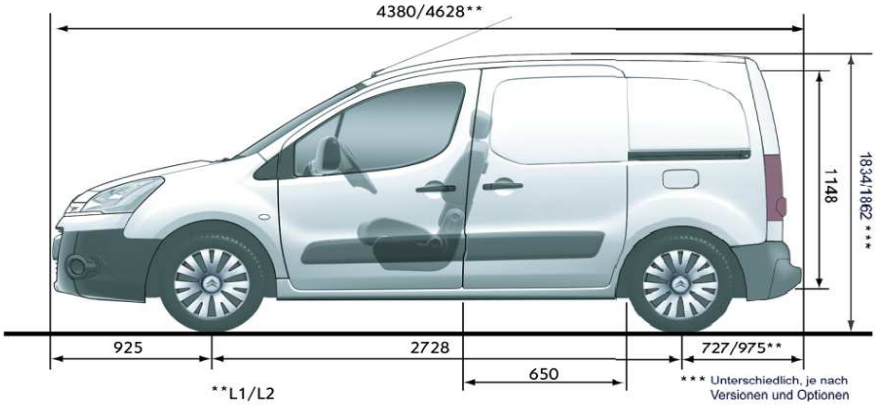

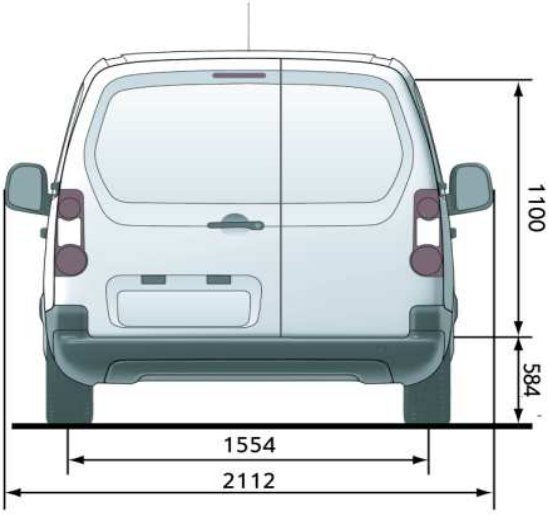

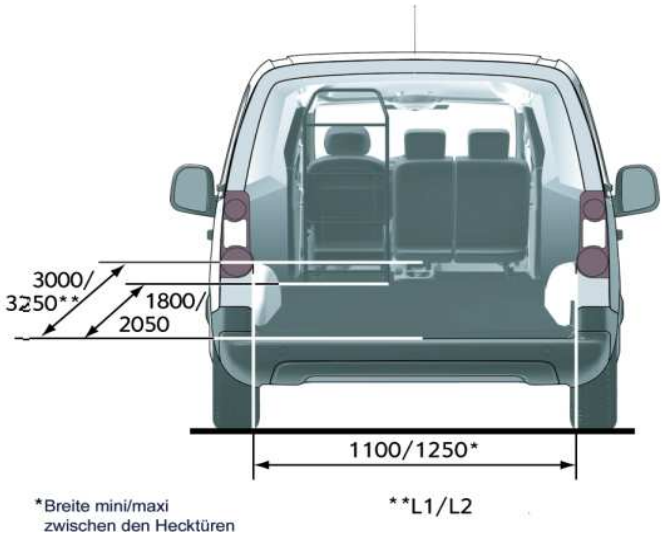

KAROSSERIEFARBEN UND POLSTERUNG BERLINGO ELECTRIC

		Komfort
		Serie
		Stoff Curitiba
Karosserie-Farben		01FT
Ardent-Rot	P0X9	Grau
Banquise-Weiß	P0WP	Grau
Onyx-Schwarz*	P0XY	Grau
Aluminium-Grau Metallic*	M0ZR	Grau
Shark-Grau Metallic*	M09P	Grau

* Schwarz/Metallic-Lackierung = Option gegen Aufpreis

IHR CITROËN-PARTNER BERÄT SIE GERNE ÜBER DAS AKTUELLE CITROËN-DIENSTLEISTUNGSANGEBOT.

Dieser Prospekt dient ausschließlich als unverbindliche Information. Aufgrund international unterschiedlicher Zulassungsbestimmungen können einzelne CITROËN-Modelle in Ausführung und Ausstattung von den hier vorgestellten Fahrzeugen abweichen. Bei allen technischen Leistungsdaten handelt es sich um Werksangaben. Darüber hinaus behält sich CITROËN Konstruktions- und Ausstattungsänderungen an den Produkten ohne vorherige Ankündigung vor. Informieren Sie sich bitte bei Ihrem CITROËN-Partner über das für Österreich gültige CITROËN-Angebot.

CITROËN Österreich
Ges.m.b.H.

Druckfehler vorbehalten. Stand 08/2016

CRÉATIVE TECHNOLOGIE

CITROËN